ZVS-TDT-Viewer V 3.0
NAME:KNOBLICH OBJECT:407549 DATE:24-Apr-03 10:48:01

A-A

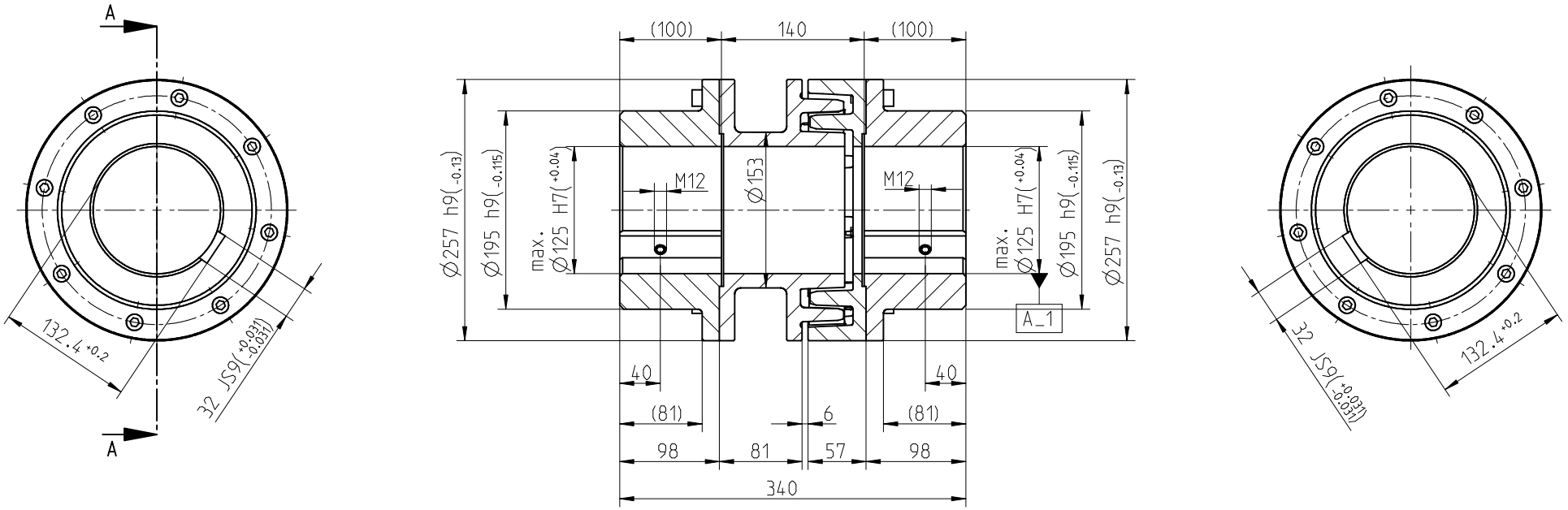

Nenndrehmoment rated torque	T_{KN}	1600 Nm
max. Drehmoment max. torque	T_{Kmax}	3200 Nm
max. Radialverlagerung bei Drehzahl 1500 U/min max. radial displacement at speed of 1500 rpm	^Kr	0.7 mm
Massentraegheitsmoment mass moment of inertia	J	0.475335 kgm^2

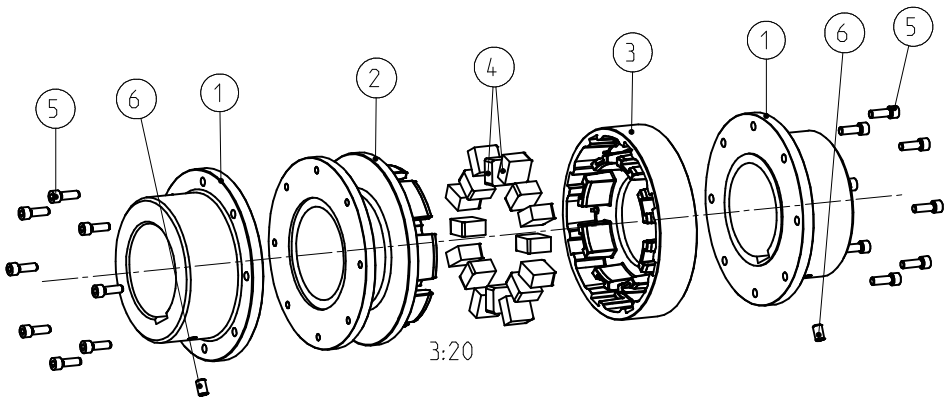

Schraubenanzugsmoment Teil 5-M10x30 DIN 912-12.9, T_A=49 Nm
screw tightening torque part 5-M10x30 DIN 912-12.9, T_A=49 Nm

Oberflaechenguete nach DIN ISO 1302 Reihe 2 Surface quality acc. to DIN ISO 1302 line 2				Schutzvermerk nach DIN 34 beachten Note protection mark acc. to DIN 34			
Allgemeintoleranzen nach DIN ISO 2768 - mH General tolerances acc. to DIN ISO 2768-				Masstab Scale	1:4	Format DIN Size	A3
POLY 25 (f. L=140) Bauart PKA				KTR-Kupplungstechnik GmbH D-48407 Rheine			
	gezeichnet drawn	Werkstoff Material		Teilnummer Part number	Kz	Lfd.-Nr. Current number	Index Change
Datum	24.04.03	DIN			M	407549	0
Name	KO	Gewicht Weight	54.728				

Copyright © KTR-Kupplungstechnik GmbH D-48407 Rheine